Sintaxis 2026

PROGRAMA

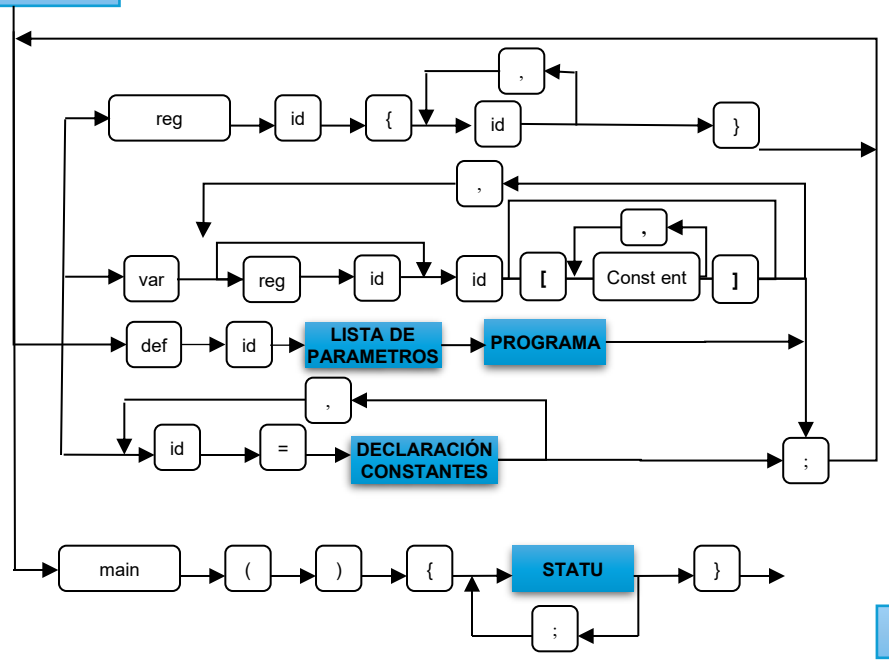

LISTA DE PARAMETROS

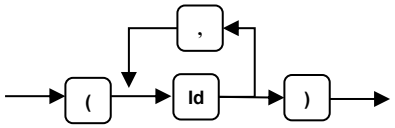

EXP PAS

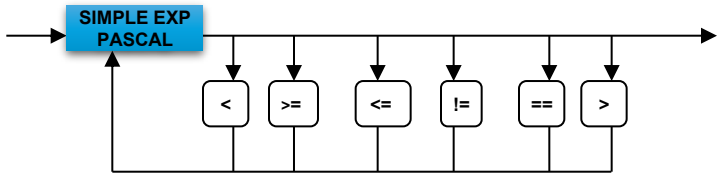

DECLARACION CONSTANTES

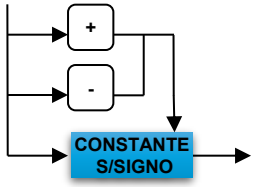

FACTOR

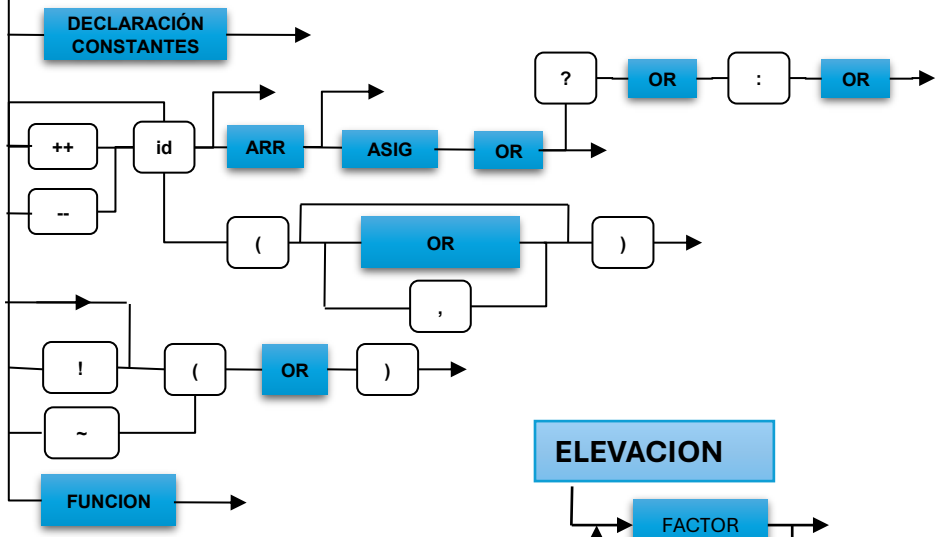

OR

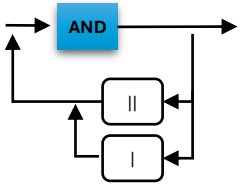

AND

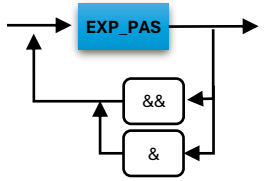

CONSTANTE S/SIGNO

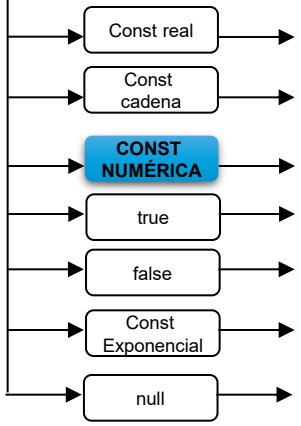

CONST NUMÉRICA

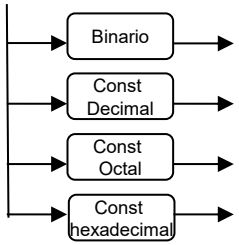

ELEVACION

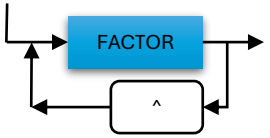

TERMINO PASCAL

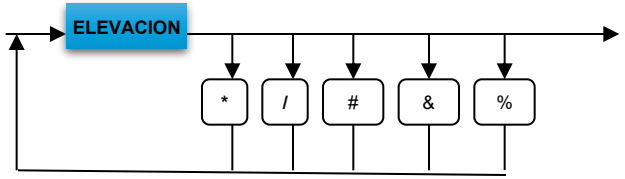

Simple Exp Pascal

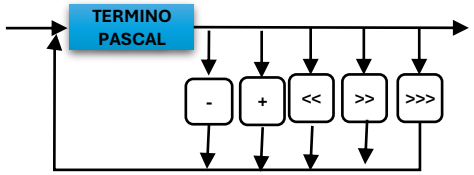

Sintaxis 2026

STATU

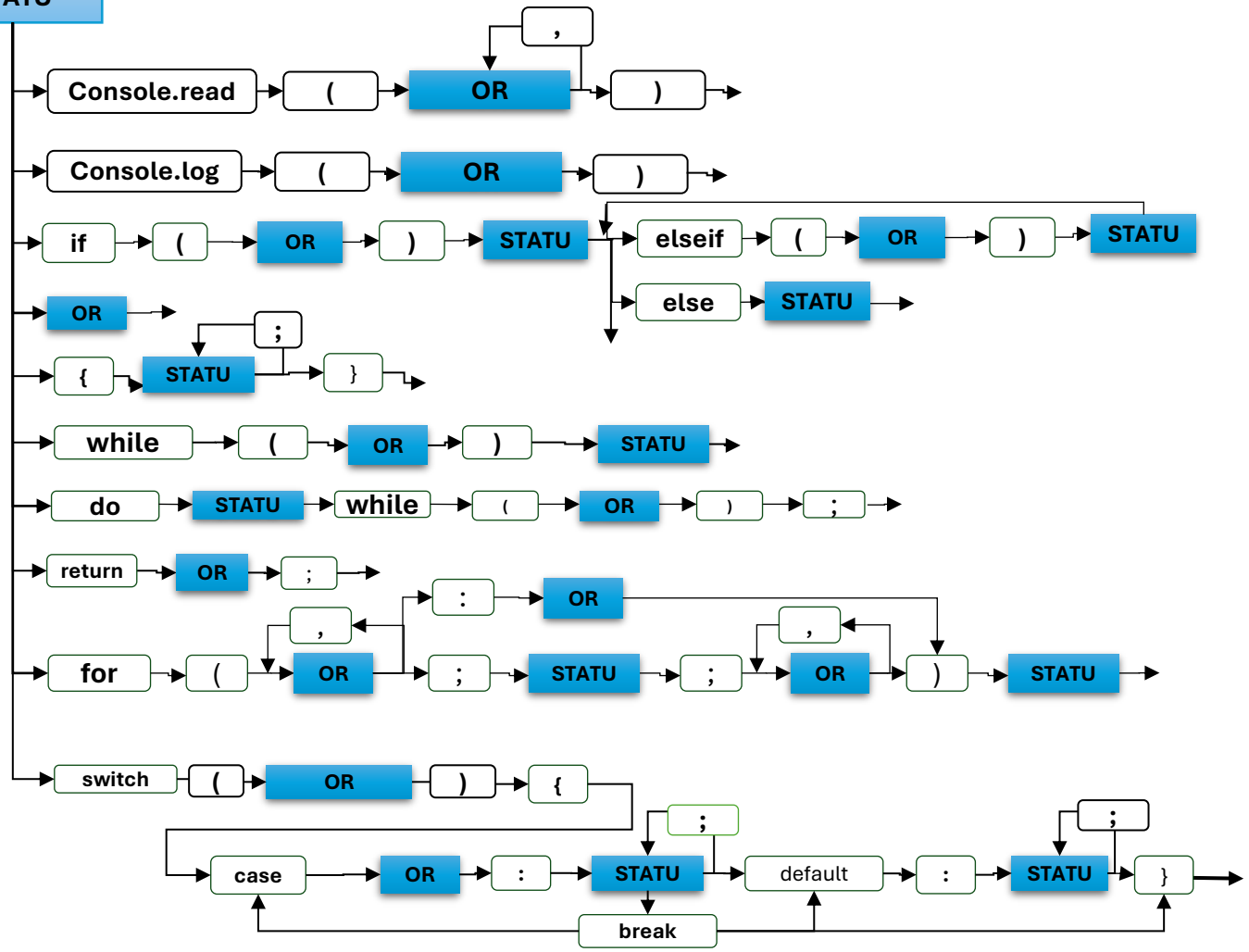

ARR

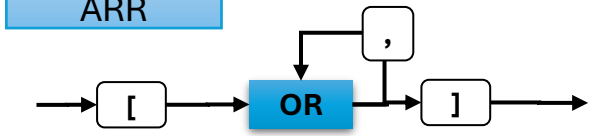
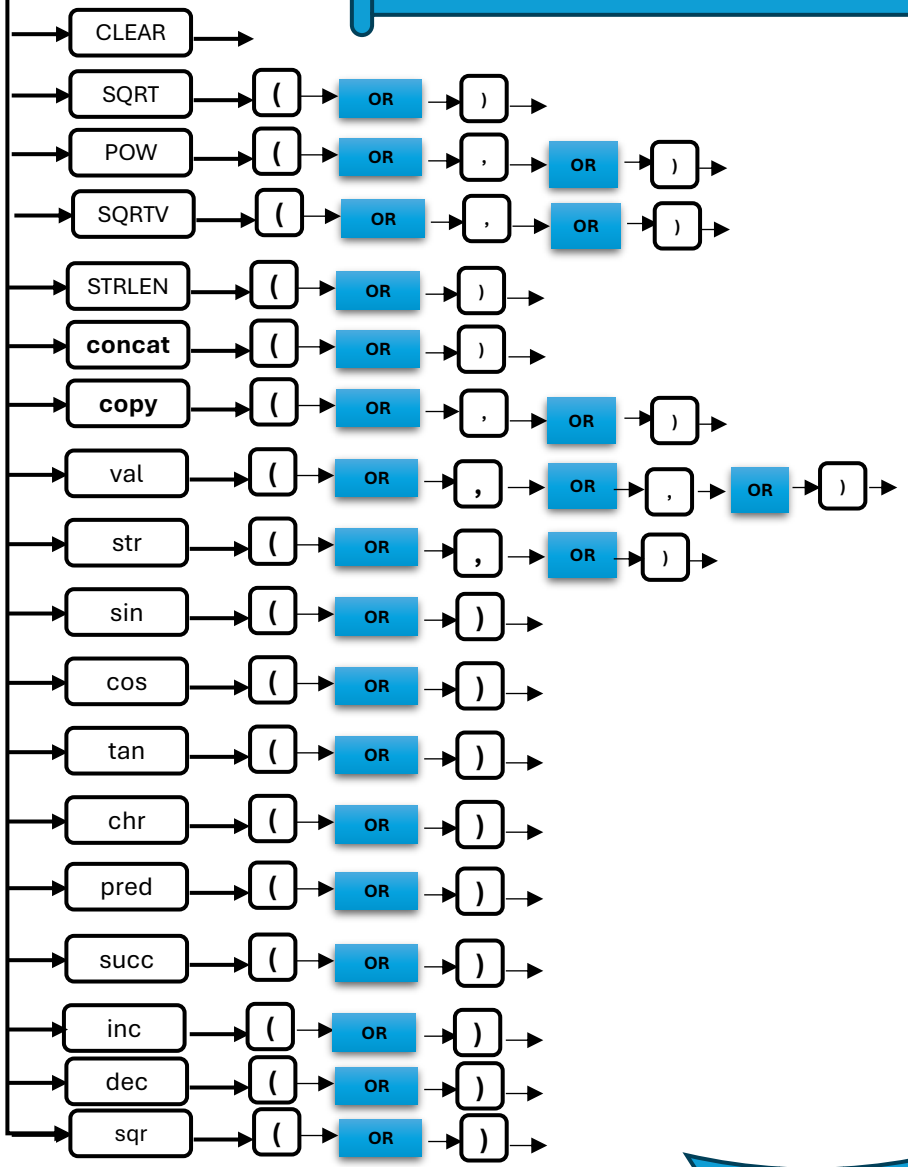
Funcion